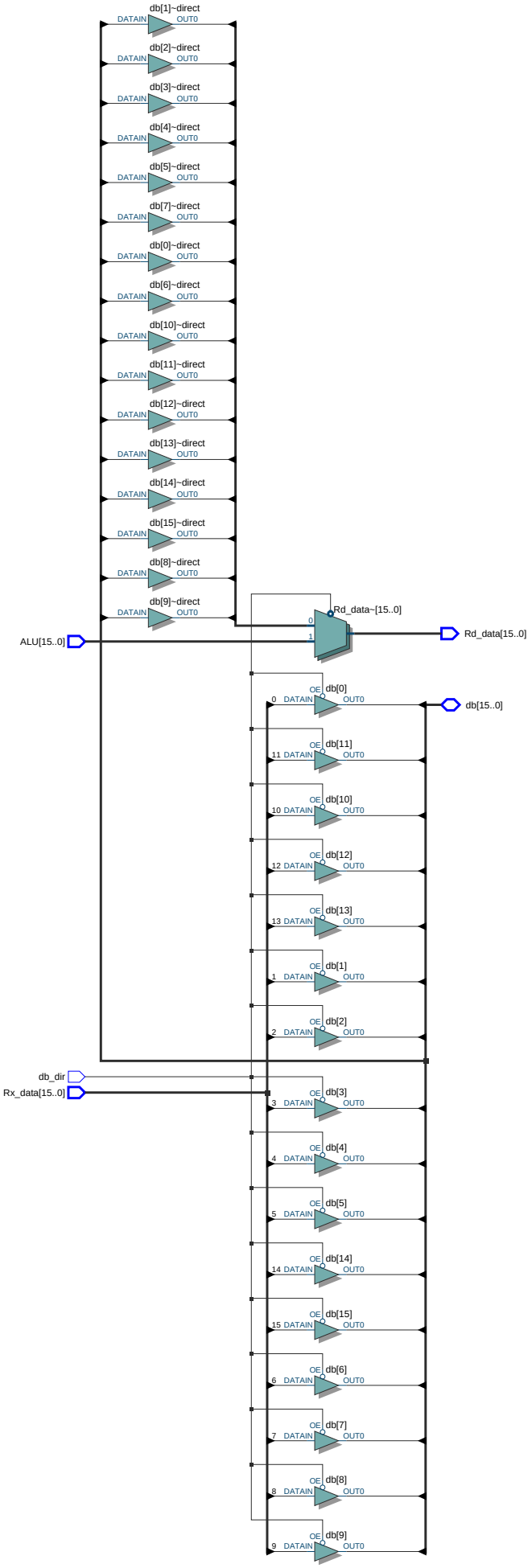
db[1]~direct
db[2]~direct
db[3]~direct
db[4]~direct
db[5]~direct
db[7]~direct
db[0]~direct
db[6]~direct
db[10]~direct
db[11]~direct
db[12]~direct
db[13]~direct
db[14]~direct
db[15]~direct
db[8]~direct
db[9]~direct
DATAIN
OUT0
Rd_data~[15..0]
ALU[15..0]
Rd_data[15..0]
db[15..0]
OE
db[0]
db[11]
db[10]
db[12]
db[13]
db[1]
db[2]
db_dir
Rx_data[15..0]
db[3]
db[4]
db[5]
db[14]
db[15]
db[6]
db[7]
db[8]
db[9]